第104回全国高等学校野球選手権宮崎大会組合せ

主　催：宮崎県高等学校野球連盟・朝日新聞社
共　催：宮崎県教育委員会
期　日：令和４年７月９日(土) ～ ７月２６日(火)
会　場：ひなたサンマリンスタジアム宮崎・アイビースタジアム
開会式：令和４年７月９日（土）１０：００～　ひなたサンマリンスタジアム宮崎

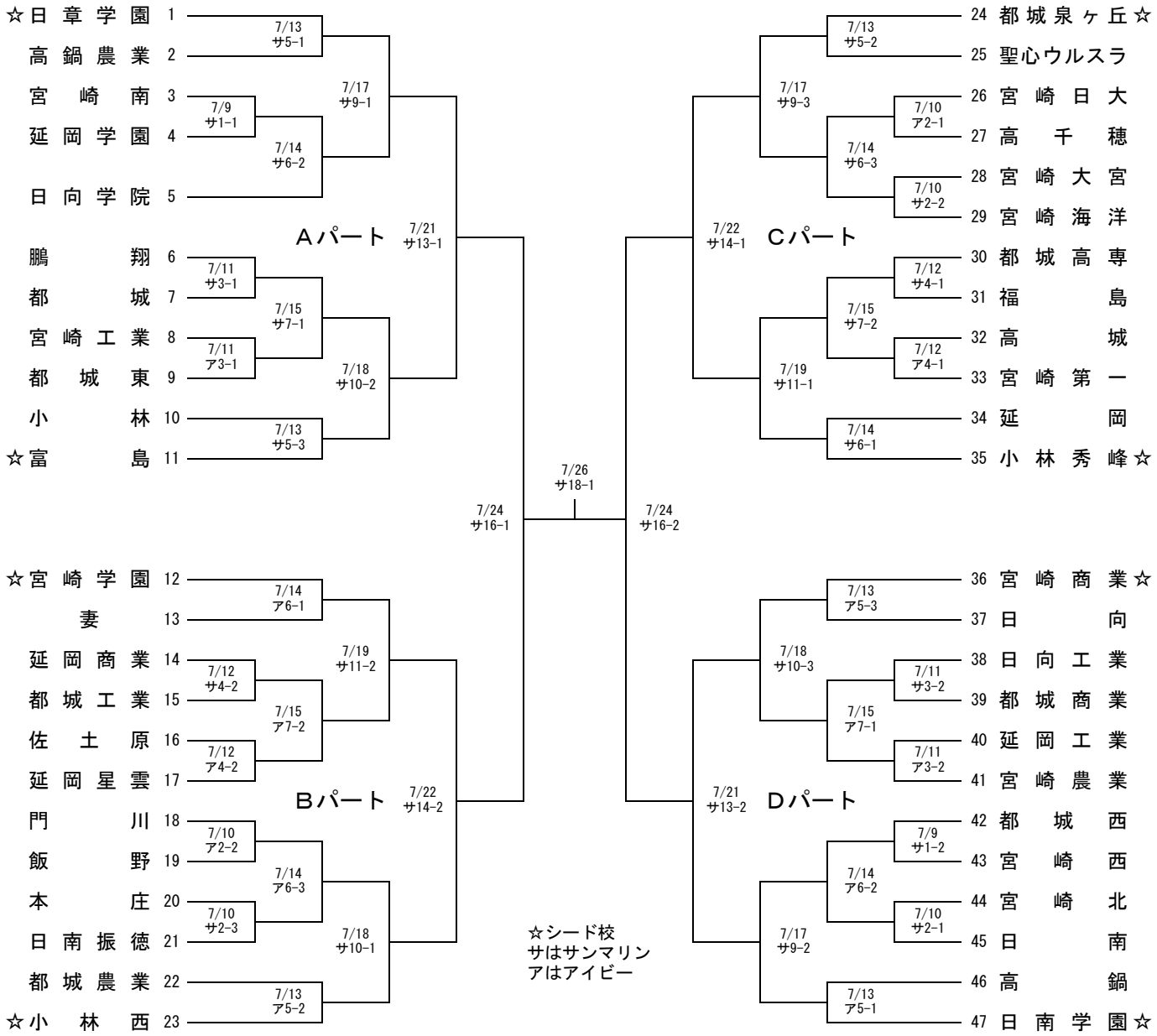

	第１試合	第２試合	第３試合
初日２試合	12:00	14:40	
１日３試合	9:00	11:40	14:20
１日２試合	10:00	12:40	
決　　勝	10:00		

サンマリン：０９０-９４９１-５５８９
アイビー　：０９０-２９６６-５５８９

日程		1	2	3	4	5	6	7	8	9	10	11	12	13	14	15	16	17	18	19	20	21	22
月日		9	10	11	12	13	14	15	16	17	18	19	20	21	22	23	24	25	26	27	28	29	30
曜日		土	日	月	火	水	木	金	土	日	月	火	水	木	金	土	日	月	火	水	木	金	土
試合数	サンマリン	2	3	2	2	3	3	2	予	3	3	2	予	2	2	予	2	休	1	予	予	予	予
	アイビー	－	2	2	2	3	3	2	予	予	予	予	予	×	×	×	×	×	×	×	×	×	×
	アイビー第２	○	○	○	○	○	○	○	○	○	○	○	○	×	×	×	×	×	×	×	×	×	×
雨天	木花屋内	○	○	×	×	×	×	×	○	○	○	×	×	×	×	○	○	×	×	×	×	×	×
	はんぴドーム	○	○	×	×	×	×	×	○	○	○	×	×	×	×	×	×	×	×	×	×	×	×
		１回戦				２回戦			休	３回戦			休	準々決勝		休	準決	休	決勝				